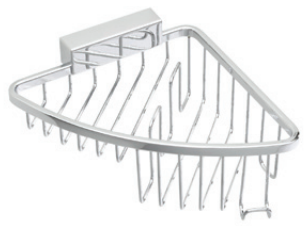

IRIS² Duschmittelkorb Eck

I421-0000

Produktion seit 2008

MKW Badausstattung Serie IRIS², Duschmittelkorb Eck, hochglanzverchromt

• Zur Wandmontage
• Lieferung mit Schrauben und Dübel

Technische Daten:
• Schraubenabstand .....52 mm
• Bohrdurchmesser .....8 mm

• Gewicht unverpackt.....0,36 kg
• Gewicht verpackt.....0,42 kg

Verpackung..... MKW Einzelkarton, 190 x 170 x 85 mm

Ersatzteile

I911-0099..... Wandbefestigung inkl.
NIRO Schrauben und Dübeln
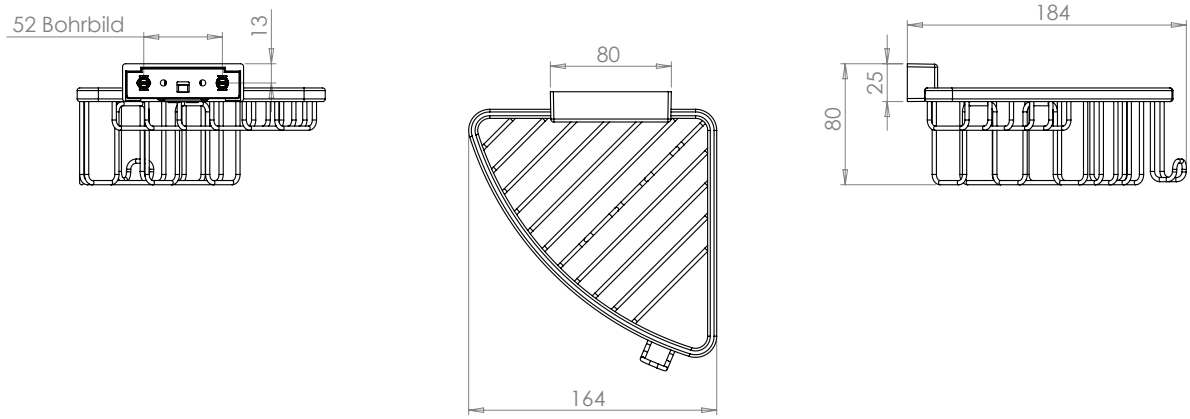
Maßskizze